FLAT II BRANCH-OFF

Svítidlo nové generace splňující nejpřísnější ekologická hlediska světelného znečištění. Možnost použití v soustavách s regulovaným napětím. Svítidla dosahují světelné účinnosti 130 lm /W, čímž se řadí mezi nejefektivnější produkty na trhu. Svítidla jsou určená k osvětlování všech typů komunikací. V teplotách chromatičnosti 2.700K, 4000K a 5700K.

2.700K

4.000K

5.700K

OTVÍRÁNÍ BEZ POUŽITÍ NÁŘADÍ !!!!!

Po otevření svítidla dojde k odpojení od elektrické sítě !!! funkce **„BRANCH-OFF"**

Možno použít v soustavách regulovaných snižováním napětí !!!!

Materiál:

a)Tělo svítidla je vyrobeno z vysoce kvalitního aluminia (ADC 12) s vysokou teplotní regulací

b)Povrchová úprava je provedena termo-práškovou technologií z Akzo Nobel nebo DuPont materiálů, které zajišťuje vysokou ochranu proti korozi aluminia.

c)Distribuce světelného toku je zajišťována vysoce kvalitními čočkami, které zaručují maximální využití světelného výkonu svítidla.

d)Všechen spojovací materiál vně těla svítidla je z nerezavějící oceli třídy 304, zkoušené 48 hodinovým testem solným aerosolem.

e)Svítidla jsou certifikována CE, IK08 a IP65.

LED:CREE/PHILIPS 3030

Driver: MEAN WELL, SOSEN

Napětí : 100-240V 50/60Hz

Provozní teplota: -40 - +55°C

IP 65

Výkonová řada

15W	1.900lm
30W	3.800lm
50W	6.500lm
60W	7.800lm
80W	10.400lm
100W	13.000lm
120W	15.000lm
150W	19.500lm
180W	24.000lm

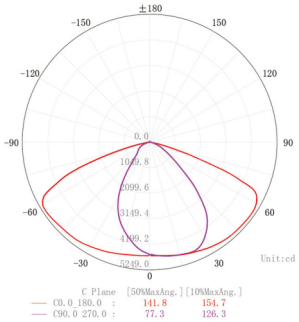

15 - 60 W

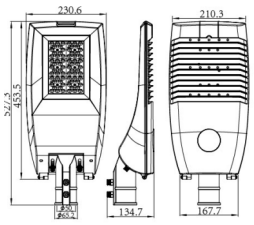

80 - 120 W

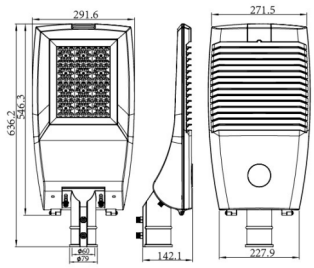

150 - 180 W

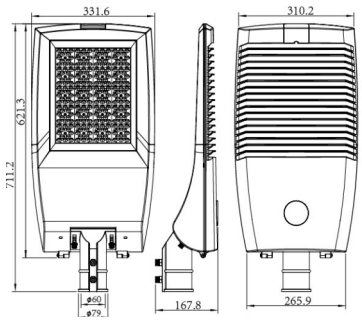

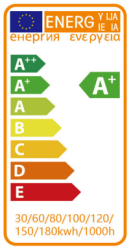

HONOR spol. s r.o., Brněnská 687, 66442 Brno-Modřice, tel. +420 547 240 999, honor@honor.eu, www.honor.eu

IP65 ISO9001:2008 PHILIPS CREE MEAN WELL LUMILEDS